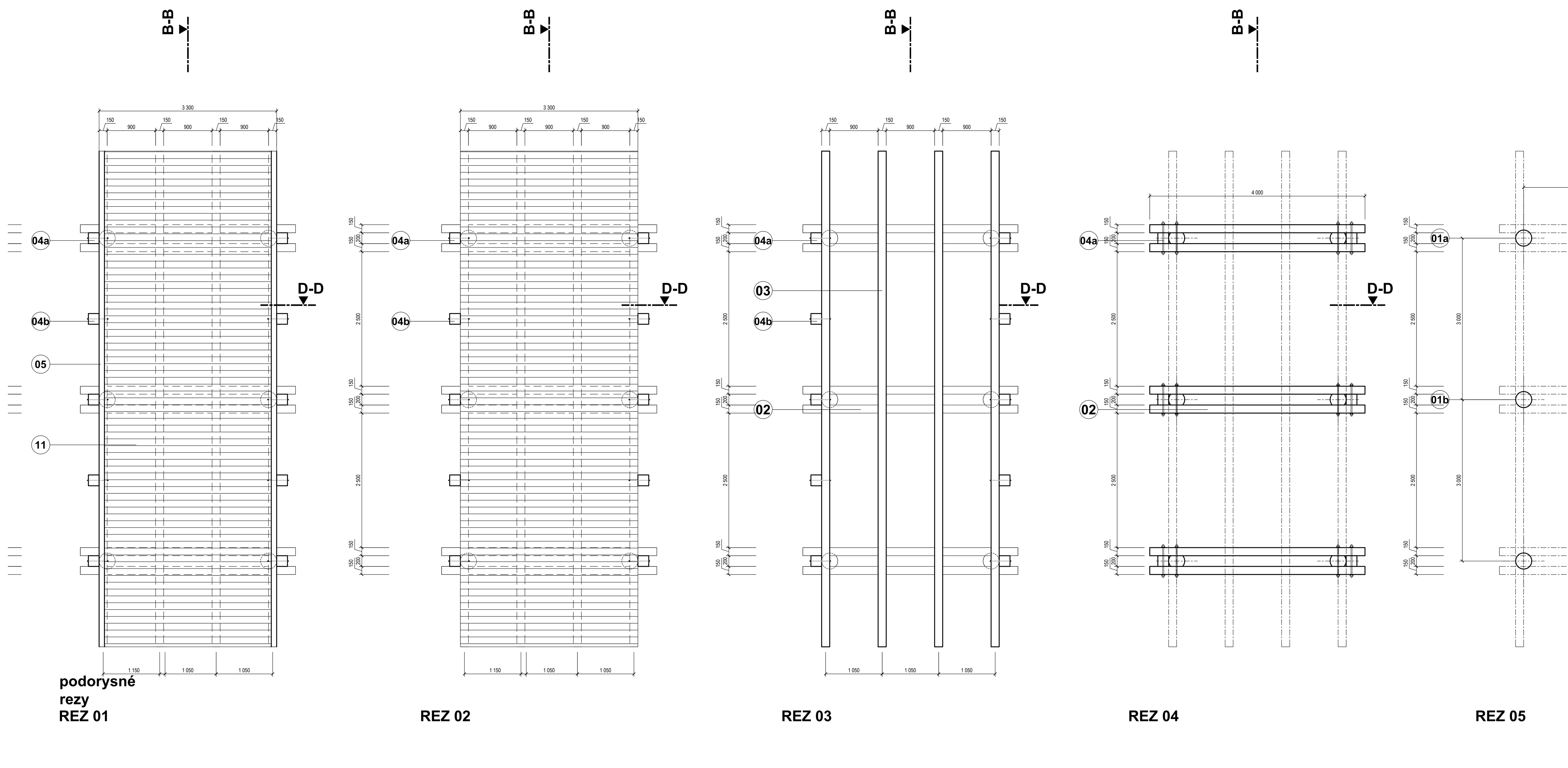

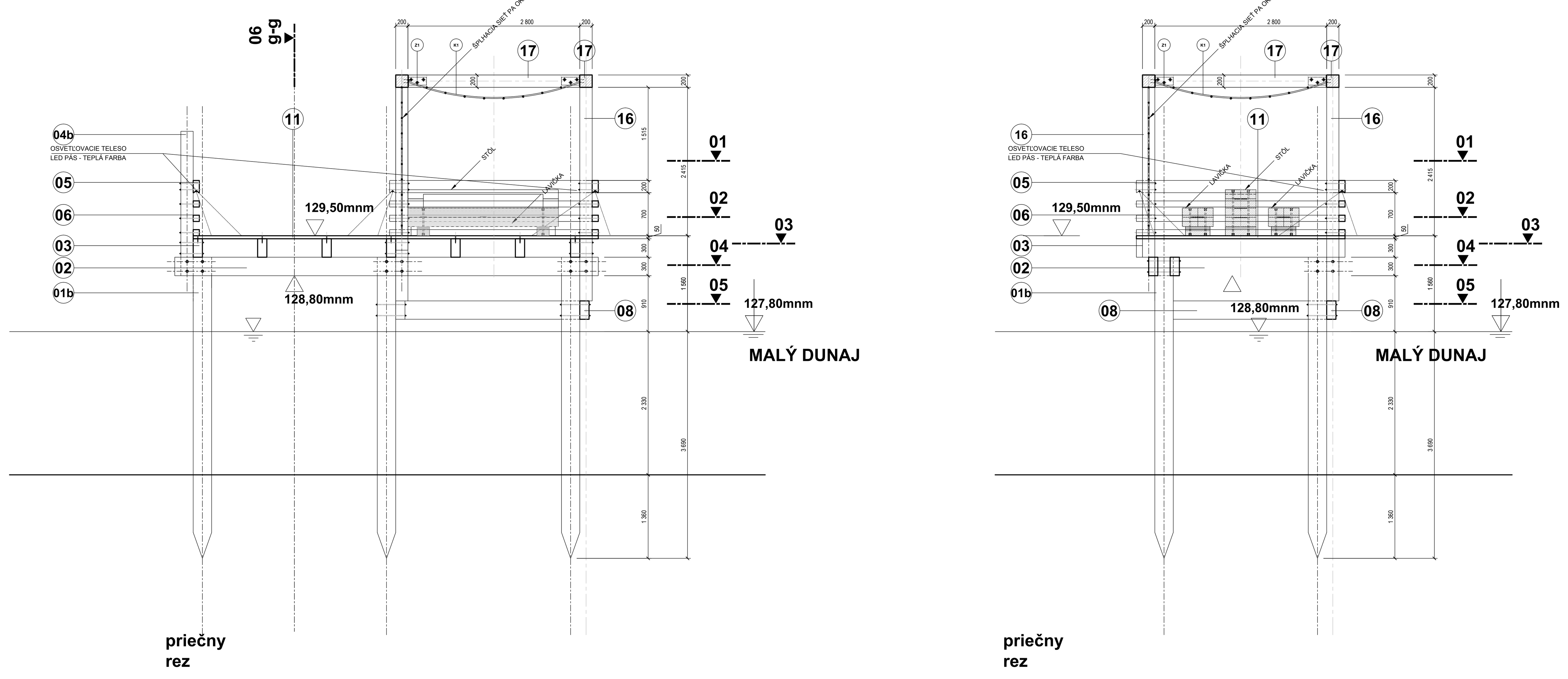

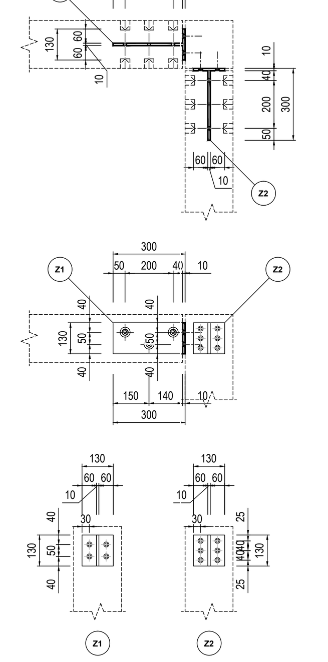

POZNÁMKA: UVEDENÉ VÝMERY SÚ ORIENTAČNÉ
PRÁCE VYKONÁVAŤ V SÚLADE S VYJADRENIAMI K DOKUMENTÁCII
PROJEKTANT NENESIE ŽIADNU ZODPOVEDNOSŤ ZA ZMENY USKUTOČNENÉ BEZ JEHO PÍSOMNÉHO SÚHLASU !
ZHOTOVITEĽ JE POVINNÝ O ZISTENÝCH CHYBÁCH V DOKUMENTÁCII NEODKLADNE INFORMOVAŤ PROJEKTANTA !
ZHOTOVITEĽ JE POVINNÝ SKUTOČNÉ ROZMERY SKONTROLOVAŤ NA STAVBE !

A3	VÝPIS MATERIÁLU - MÓLO								
ČÍSLO	POPIS	POLOMER r	ROZMER a	ROZMER b	PLOCHA m2	DĹŽKA	POČET KUSOV	CELKOVÁ DĹŽKA	CELKOVÝ OBJEM M3
01a	DREVENNÉ STĹPY DUBOVÉ FRÉZOVANÉ S KONCOM NA ZATLÁČANIE DO ZEME	0,15			0,07065	6,00	68	408,00	28,83
01c	DREVENNÉ STĹPY DUBOVÉ FRÉZOVANÉ S KONCOM NA ZATLÁČANIE DO ZEME	0,15			0,07065	5,00	22	110,00	7,77
02a	DUBOVÝ DREVENNÝ HRANOL VZDUCHOSUCHÝ KVALITA A-B		0,15	0,3		5,50	40	220,00	9,90
02b	DUBOVÝ DREVENNÝ HRANOL VZDUCHOSUCHÝ KVALITA A-B		0,15	0,3		4,00	82	328,00	14,76
03	DUBOVÝ DREVENNÝ HRANOL VZDUCHOSUCHÝ KVALITA A-B		0,15	0,3		6,00	100	600,00	27,00
04a	DUBOVÝ DREVENNÝ HRANOL VZDUCHOSUCHÝ KVALITA A-B		0,2	0,2		5,00	40	200,00	8,00
04b	ČERVENÝ SMREK DREVENNÝ HRANOL VZDUCHOSUCHÝ KVALITA A-B		0,2	0,2		3,00	40	120,00	4,80
05	ČERVENÝ SMREK DREVENNÝ HRANOL VZDUCHOSUCHÝ KVALITA A-B		0,1	0,2		6,00	40	240,00	4,80
06	ČERVENÝ SMREK DREVENNÝ HRANOL VZDUCHOSUCHÝ KVALITA A-B		0,1	0,1		6,00	120	720,00	7,20
07	ČERVENÝ SMREK DREVENNÝ HRANOL VZDUCHOSUCHÝ KVALITA A-B		0,15	0,3		7,00	8	56,00	2,52
08	ČERVENÝ SMREK DREVENNÝ HRANOL VZDUCHOSUCHÝ KVALITA A-B		0,15	0,3		6,00	19	114,00	5,13
09	ČERVENÝ SMREK DREVENNÝ HRANOL VZDUCHOSUCHÝ KVALITA A-B		0,15	0,3		2,50	22	55,00	2,48
10	ČERVENÝ SMREK DREVENNÝ HRANOL VZDUCHOSUCHÝ KVALITA A-B		0,2	0,2		1,00	22	22,00	0,88
11	PODLAHA - DUBOVÝ DREVENNÝ HRANOL VZDUCHOSUCHÝ KVALITA A-B		0,05	0,15	500				25,00
12	PODLAHA - DUBOVÝ DREVENNÝ HRANOL VZDUCHOSUCHÝ KVALITA A-B		0,05	0,15	50				2,50
13	ČERVENÝ SMREK DREVENNÝ HRANOL VZDUCHOSUCHÝ KVALITA A-B - SCHODY		0,05	0,3		2,00	4	8,00	0,12
14	ČERVENÝ SMREK DREVENNÝ HRANOL VZDUCHOSUCHÝ KVALITA A-B - SCHODY - STUPNE		0,05	0,3		1,25	8	10,00	0,15
15	ČERVENÝ SMREK DREVENNÝ HRANOL VZDUCHOSUCHÝ KVALITA A-B - LAVIČKA		0,15	0,3		3,00	6	18,00	0,81
16	ČERVENÝ SMREK STĹP VZDUCHOSUCHÝ KVALITA A-B		0,2	0,2		2,85	4	11,40	0,46
17	ČERVENÝ SMREK HRANOL VZDUCHOSUCHÝ KVALITA A-B		0,2	0,2		2,43	8	19,44	0,78
SPOLU									153,88

A3	VÝPIS MATERIÁLU - MÓLO - OCEĽ								
ČÍSLO	POPIS	POLOMER r	ROZMER a	ROZMER b	OBJEMOVÁ HMOTNOSŤ kg/m	DĹŽKA (m	POČET KUSOV	CELKOVÁ DĹŽKA	CELKOVÁ HMOTNOSŤ (kg)
01b	OCEĽOVÁ RÚRA R=273mm HR. STENY 10mm	0,15			64,90	6,00	12	72,00	4672,80
ČÍSLO	KOTVENIE	POLOMER r	ROZMER a	ROZMER b	PLOCHA m2	DĹŽKA	POČET KUSOV	CELKOVÁ DĹŽKA	CELKOVÝ OBJEM M3
Z1	POZINK. NOSIČ TRÁMOV VRÁTANE SPOJOVACÍCH PRVKOV						16		
Z2	POZINK. NOSIČ TRÁMOV VRÁTANE SPOJOVACÍCH PRVKOV						16		
Z3	VRUT SAMOREZNÝ DO DREVA PH3 5/100mm						1200		
Z4	ZÁVITOVÁ TYČ ZN 20 - VRÁTANE 2xMATICA + 2xPODLOŽKA	0,01				0,55	1120	616,00	
Z5	ZÁVITOVÁ TYČ ZN 20 - VRÁTANE 2xMATICA + 2xPODLOŽKA	0,01				0,65	1280	832,00	

A3	VÝPIS MATERIÁLU - STOLOVANIE								
ČÍSLO	DREVO	POLOMER r	ROZMER a	ROZMER b	PLOCHA m2	DĹŽKA	POČET KUSOV	CELKOVÁ DĹŽKA	CELKOVO M3
D1	ČERVENÝ SMREK DREVENÝ HRANOL VZDUCHOSUCHÝ KVALITA A-B		0,25	0,15		2,45	8	19,60	0,74
D2	LAVIČKA - ČERVENÝ SMREK DREVENÝ HRANOL VZDUCHOSUCHÝ KVALITA A-B		0,2	0,15		0,40	4	1,60	0,05
D3	STÔL - ČERVENÝ SMREK DREVENÝ HRANOL VZDUCHOSUCHÝ KVALITA A-B - VÝREZ		0,25	0,15		2,45	2	4,90	0,18
D4	STÔL - ČERVENÝ SMREK DREVENÝ HRANOL VZDUCHOSUCHÝ KVALITA A-B		0,25	0,15		0,25	12	3,00	0,11
D5	STÔL - ČERVENÝ SMREK DREVENÝ HRANOL VZDUCHOSUCHÝ KVALITA A-B		0,2	0,15		0,50	2	1,00	0,03
	SPOLU DREVO								1,11

A3	VÝPIS MATERIÁLU -STOLOVANIE - OCEĽ								
ČÍSLO	POPIS	POLOMER r	ROZMER a	ROZMER b	OBJEMOVÁ HMOTNOSŤ kg/m	DĹŽKA (m	POČET KUSOV	CELKOVÁ DĹŽKA	CELKOVÁ HMOTNOSŤ (kg)
	KOTVENIE								
Z1	ZÁVITOVÁ TYČ ZN 20 - VRÁTANE 2xMATICA + 2xPODLOŽKA					0,45	4		
Z2	ZÁVITOVÁ TYČ ZN 20 - VRÁTANE 2xMATICA + 2xPODLOŽKA					0,75	4		
	STYČNÍKOVÁ DOSKA 105/210x1,5mm - LAVIČKY						6		
	STYČNÍKOVÁ DOSKA 105/210x1,5mm - STÔL						8		

±0,000=127,80mnm

KORZO ZÁLESIE

REVITALIZÁCIA NÁBREŽIA MALÉHO DUNAJA PRE VOĽNOČASOVÉ AKTIVITY V OBCI ZÁLESIE

PROJEKT STAVBY NA STAVEBNÉ POVOLENIE, REALIZAČNÝ PROJEKT
HLAVNÝ PROJEKTANT: ING. VOJTECH KRUMPOLEC , ING MÁRIA KRUMPOLCOVÁ
ZODPOVEDNÍ PROJEKTANTI: ING. ARCH. VLADIMÍR VODNÝ, ING. ARCH. JURAJ KRUMPOLEC, ING. ARCH. KRISTÍNA KOŠŤÁLOVÁ, ING. EMA KIABOVÁ
JÚN 2016

OBSTARÁVATEL:
OBEC ZÁLESIE
TROJIČNÉ NÁMESTIE 1
900 28 ZÁLESIE
www.obeczalesie.sk

ZHOTOVITEĽ:
ING. VOJTECH KRUMPOLEC - AŽ PROJEKT
Toplianska 28, 821 07 Bratislava
www.azprojekt.sk

ARCHITEKTÚRA

A - MÓLO – OBNOVA PEŠIEHO A CYKLISTICKÉHO PREPOJENIA REKREAČNEJ LOKALITY
A3 - MÓLO

DETAIL - PODORYSY, REZY, POHĽADY

1:50, 1:25 A3.4