PRIEČNY REZ

POHĽAD

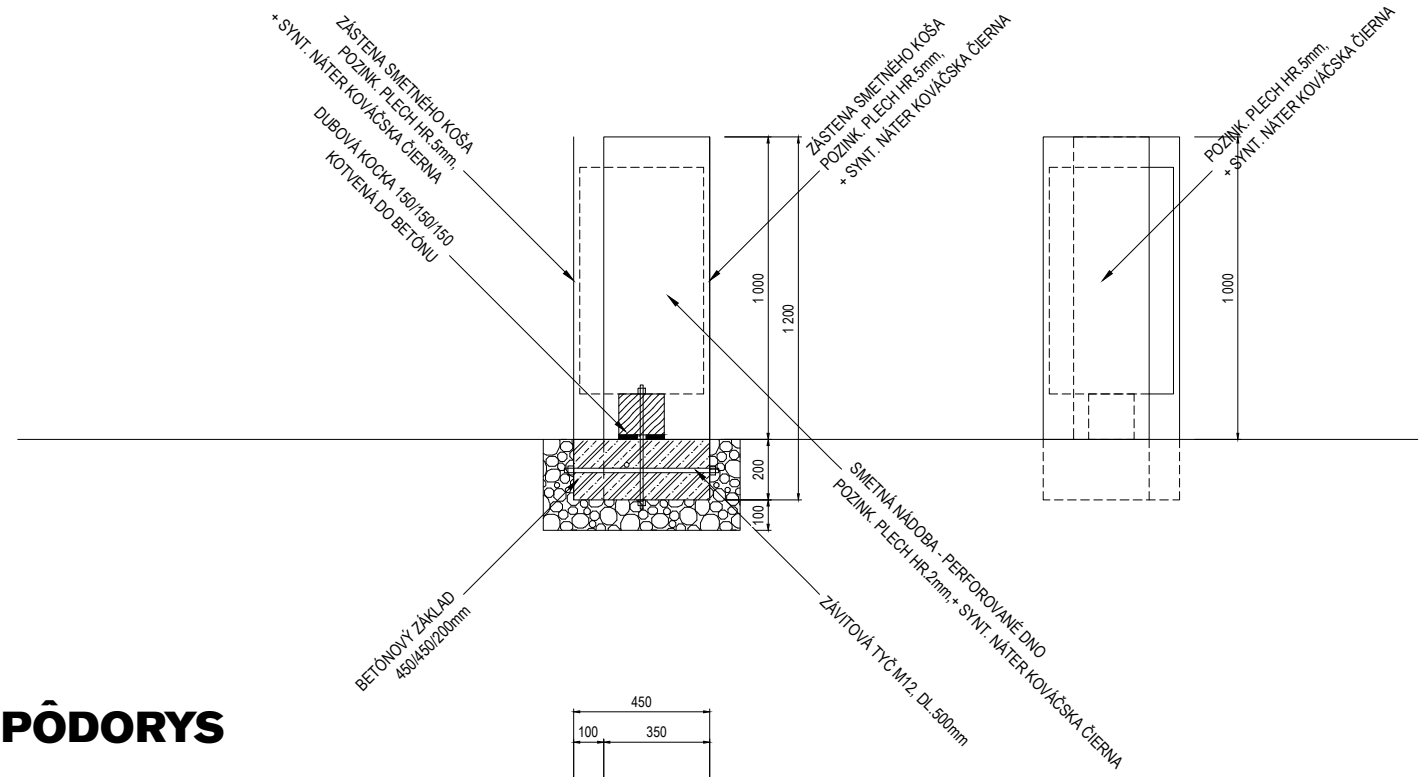

PÔDORYS

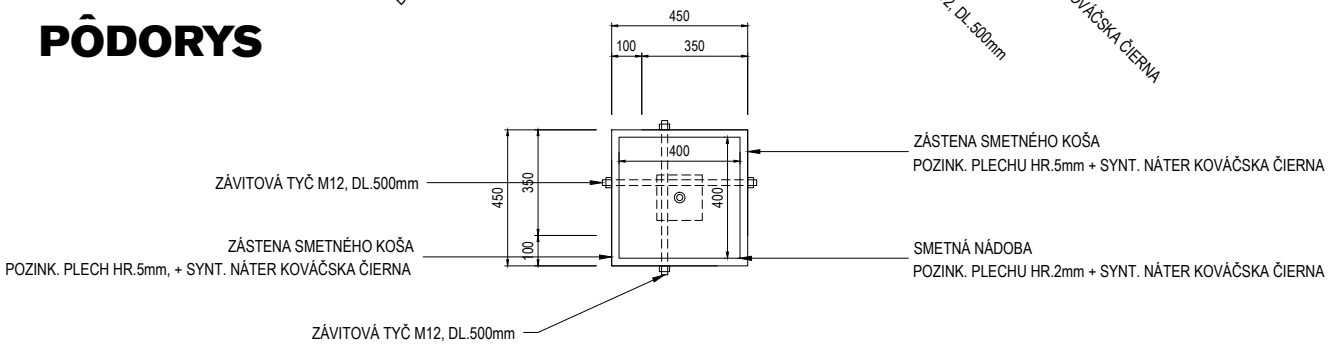

POZNÁMKA:
UVEDENÉ VÝMERY SÚ ORIENTAČNÉ
PRÁCE VYKONÁVAŤ V SÚLADE S VYJADRENIAMI K DOKUMENTÁCII
PROJEKTANT NENESIE ŽIADNU ZODPOVEDNOSŤ ZA ZMENY USKUTOČNENÉ BEZ JEHO PÍSOMNÉHO SÚHLASU !
ZHOTOVITEĽ JE POVINNÝ O ZISTENÝCH CHYBÁCH V DOKUMENTÁCII NEODKLADNE INFORMOVAŤ PROJEKTANTA !
ZHOTOVITEĽ JE POVINNÝ SKUTOČNÉ ROZMERY SKONTROLOVAŤ NA STAVBE !

D7	VÝPIS MATERIÁLU - SMETNÉ KOŠE 5KS							
ČÍSLO	DREVO	ROZMER a	ROZMER b	PLOCHA m2	DĹŽKA	POČET KUSOV	CELKOVÁ DĹŽKA	CELKOVO M3/M2
	DREVENÝ HRANOL	0,15	0,15		1,60	5	8,00	0,18
	OCEĽ							
	NÁDOBA - POZINK. PLECH HR.2mm + NÁTER KOVÁČSKA ČIERNA					5		1,225
	ZÁSTENY - POZINK. PLECH HR.5mm + NÁTER KOVÁČSKA ČIERNA	0,35	0,35	0,12		10		
	KOTVENIE K ZÁKLADU - ZÁVITOVÁ TYČ ZN 12 - VRÁTANE 2xMATICA + 2xPODLOŽKA				0,50	10		
	KOTVENIE NÁDOBY - ZÁVITOVÁ TYČ ZN 12 - VRÁTANE 2xMATICA + 2xPODLOŽKA				0,40	5		
	BETÓN							
	BETÓNOVÝ ZÁKLAD	0,45	0,45		0,20	5		0,2025

KORZO ZÁLESIE

REVITALIZÁCIA NÁBREŽIA MALÉHO DUNAJA PRE VOĽNOČASOVÉ AKTIVITY V OBCI ZÁLESIE

PROJEKT STAVBY NA STAVEBNÉ POVOLENIE, REALIZAČNÝ PROJEKT
HLAVNÝ PROJEKTANT: ING. VOJTECH KRUMPOLEC , ING MÁRIA KRUMPOLCOVÁ
ZODPOVEDNÍ PROJEKTANTI: ING. ARCH. VLADIMÍR VODNÝ, ING. ARCH. JURAJ KRUMPOLEC, ING. ARCH. KRISTÍNA KOŠŤÁLOVÁ, ING. EMA KIABOVÁ
JÚN 2016

OBSTARÁVATEĽ:
OBEC ZÁLESIE
TROJIČNÉ NÁMESTIE 1
900 28 ZÁLESIE
www.obeczalesie.sk

ZHOTOVITEĽ:
ING. VOJTECH KRUMPOLEC - AŽ PROJEKT
Toplianska 28, 821 07 Bratislava
www.azprojekt.sk

ARCHITEKTÚRA

D DROBNÁ ARCHITEKTÚRA
D7 - SMETNÉ KOŠE

SMETNÝ KÔŠ

1:25 **D7.1**