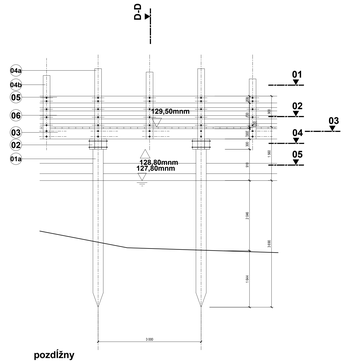

pozdĺžny rez
REZ A-A

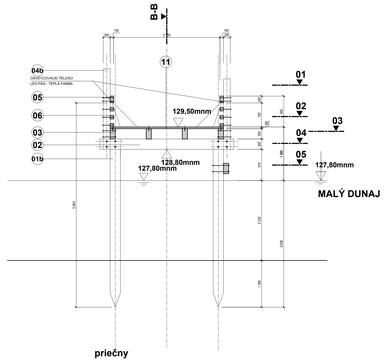

priečny rez

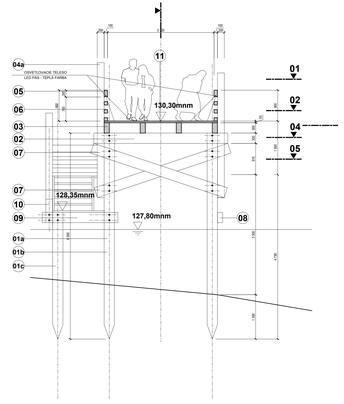

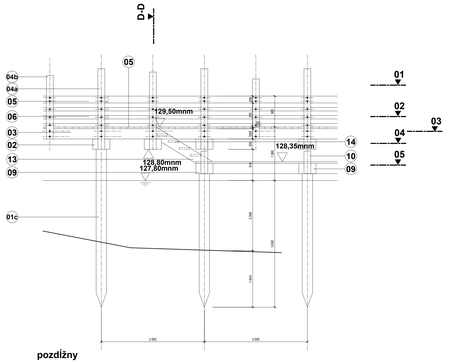

pozdĺžny rez
REZ A-A

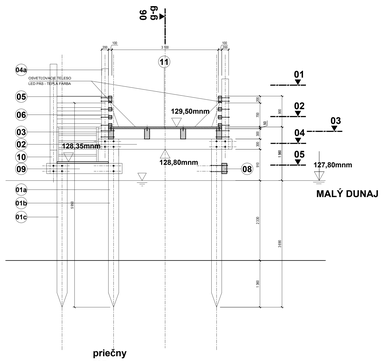

priečny rez

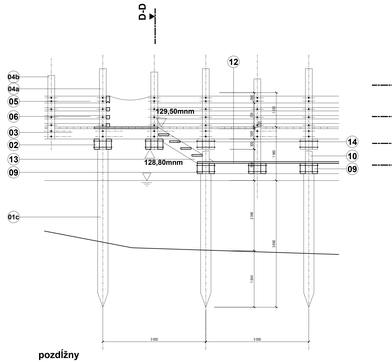

pozdĺžny rez
REZ A-A

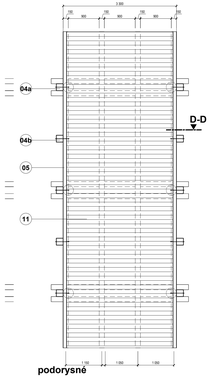

podorysné rezy
REZ 01

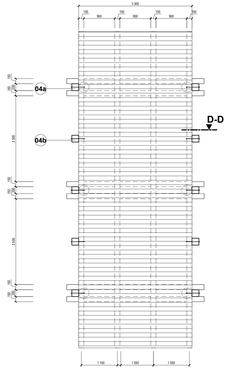

REZ 02

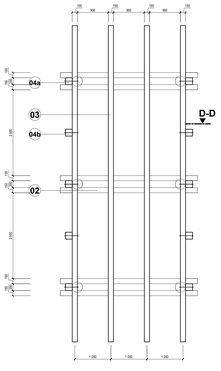

REZ 03

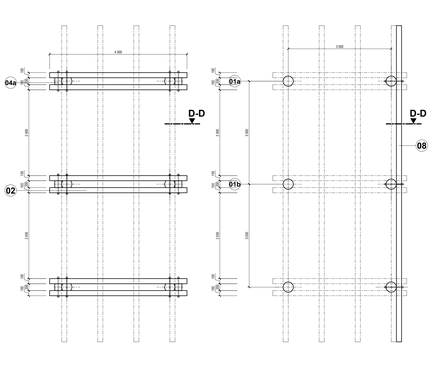

REZ 04 REZ 05

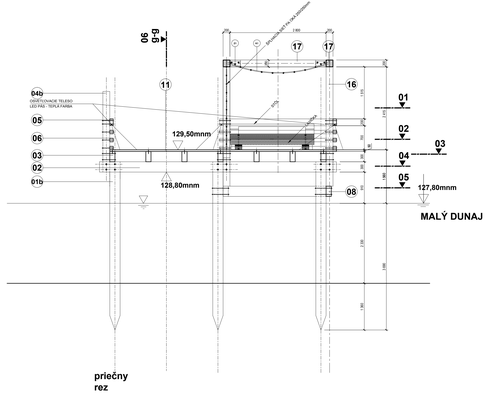

priečny rez

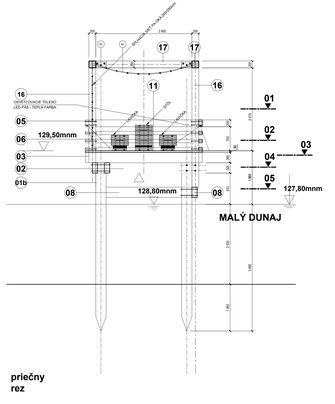

priečny rez

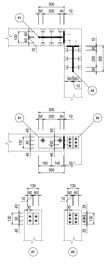

POZNÁMKA: UVEDENÉ VÝŠKY SÚ ORIENČNÉ
PRÁCE VYKONÁVAŤ V SÚLADE S VYJADRENIAMI K DOKUMENTÁCII.
ZHOTOVITEĽ JE POVINNÝ PRED ZAČATÍM PRÁCE PREVERIŤ VŠETKY ROZMERY NA STAVBE! BEZ JEHO PREDCHÁDZAJÚCEHO SCHVÁLENIA NESMÚ BYŤ ZAČATÉ ŽIADNE ĎALŠIE PRÁCE.
ZHOTOVITEĽ JE POVINNÝ SI ZISKAŤ VŠETKY CHÝBAJÚCE A POTREBNÉ DOKUMENTÁCIOU NEDOSTATOČNE ALEBO NEÚPLNE ROZPRACOVANÉ INFORMÁCIE A PRÍSLUŠNÉ PODKLADY.
ZHOTOVITEĽ JE POVINNÝ SKUTOČNÉ ROZMERY SKONTROLOVAŤ NA STAVBE!

Číslo	Popis	množstvo	hustota	dĺžka/množstvo	jednotka	počet kusov	dĺžka kusu	hmotnosť kusu	hmotnosť celkom
	Betón C30/37 XC4 XF1 XD3 XA1 CEM II/A-S 32,5R (S4)	0,00			m3				0,00
01a	základná vrstva betónu hrubá 50 mm	0,00			0,00	1			0,00
01b	základná vrstva betónu hrubá 50 mm		0,00	0,00	0,00	1			0,00
01c	základná vrstva betónu hrubá 50 mm		0,00	0,00	0,00	1			0,00
02	základná vrstva betónu hrubá 50 mm		0,00	0,00	0,00	1			0,00
03	základná vrstva betónu hrubá 50 mm		0,00	0,00	0,00	1			0,00
04	základná vrstva betónu hrubá 50 mm		0,00	0,00	0,00	1			0,00
05	základná vrstva betónu hrubá 50 mm		0,00	0,00	0,00	1			0,00
06	základná vrstva betónu hrubá 50 mm		0,00	0,00	0,00	1			0,00
07	základná vrstva betónu hrubá 50 mm		0,00	0,00	0,00	1			0,00
08	základná vrstva betónu hrubá 50 mm		0,00	0,00	0,00	1			0,00
09	základná vrstva betónu hrubá 50 mm		0,00	0,00	0,00	1			0,00
10	základná vrstva betónu hrubá 50 mm		0,00	0,00	0,00	1			0,00
11	základná vrstva betónu hrubá 50 mm		0,00	0,00	0,00	1			0,00
12	základná vrstva betónu hrubá 50 mm		0,00	0,00	0,00	1			0,00
13	základná vrstva betónu hrubá 50 mm		0,00	0,00	0,00	1			0,00
14	základná vrstva betónu hrubá 50 mm		0,00	0,00	0,00	1			0,00
15	základná vrstva betónu hrubá 50 mm		0,00	0,00	0,00	1			0,00
16	základná vrstva betónu hrubá 50 mm		0,00	0,00	0,00	1			0,00
17	základná vrstva betónu hrubá 50 mm		0,00	0,00	0,00	1			0,00
	SPOLU								0,00

Číslo	Popis	množstvo	hustota	dĺžka/množstvo	jednotka	počet kusov	dĺžka kusu	hmotnosť kusu	hmotnosť celkom
	Betón C30/37 XC4 XF1 XD3 XA1 CEM II/A-S 32,5R (S4)				m3				
	ZÁKLADOVÁ DOSKA								
01a	ZÁKLADOVÁ DOSKA - ZÁKLADOVÁ DOSKA (STRANA)				0,00	1			0,00
01b	ZÁKLADOVÁ DOSKA - ZÁKLADOVÁ DOSKA (STRANA)				0,00	1			0,00
01c	ZÁKLADOVÁ DOSKA - ZÁKLADOVÁ DOSKA (STRANA)				0,00	1			0,00
	SPOLU								0,00

Číslo	Popis	množstvo	hustota	dĺžka/množstvo	jednotka	počet kusov	dĺžka kusu	hmotnosť kusu	hmotnosť celkom
	Betón C30/37 XC4 XF1 XD3 XA1 CEM II/A-S 32,5R (S4)				m3				
	ZÁKLADOVÁ DOSKA								
01a	ZÁKLADOVÁ DOSKA - ZÁKLADOVÁ DOSKA (STRANA)				0,00	1			0,00
01b	ZÁKLADOVÁ DOSKA - ZÁKLADOVÁ DOSKA (STRANA)				0,00	1			0,00
01c	ZÁKLADOVÁ DOSKA - ZÁKLADOVÁ DOSKA (STRANA)				0,00	1			0,00
	SPOLU								0,00

±0.000=127,80mnm

KORZO ZÁLESIE

REVITALIZÁCIA NÁBREŽIA MALÉHO DUNAJA PRE VOĽNOČASOVÉ AKTIVITY V OBCI ZÁLESIE

PROJEKT STAVBY NA ZÁVEREČNÉ POVOLENIE, REALIZAČNÝ PROJEKT
AUTORI PROJEKTU: ING. VOJTECH KRAJNÍČEK, ING. MÁRIA KRAJNÍČKOVÁ
ŠTÚDIO ARCHITEKTÚRY A DIZAJNU KRAJNÍČEK, ZÁHUMENSKÉ 1, 903 06 ZÁLESIE
KRAJNICEK.SK, ING. ARCH. KRISTÍNA KUŠTÁLOVÁ, ING. JÁN ĎANDOŠ
JÚN 2014

OBSTARÁVATEĽ:
OBEC ZÁLESIE
ZÁLESIE 1, 903 06 ZÁLESIE
RÓBERT KAMENSKÝ
www.obcazalesie.sk

ZHOTOVITEĽ:
ING. VOJTECH KRAJNÍČEK, s.r.o., AZ PROJEKT
ZÁHUMENSKÉ 1, 903 06 ZÁLESIE
www.krajnicek.sk

ARCHITEKTÚRA

A - MÓLO – OBNOVA PEŠIEHO A CYKLISTICKÉHO PREPOJENIA REKREAČNEJ LOKALITY
A3 - MÓLO

DETAIL - PODORYSY, REZY, POHĽADY

1:50, 1:25 A3.4